Zerlegen und Verpacken des „RACK in the BOX“ Transportgestells
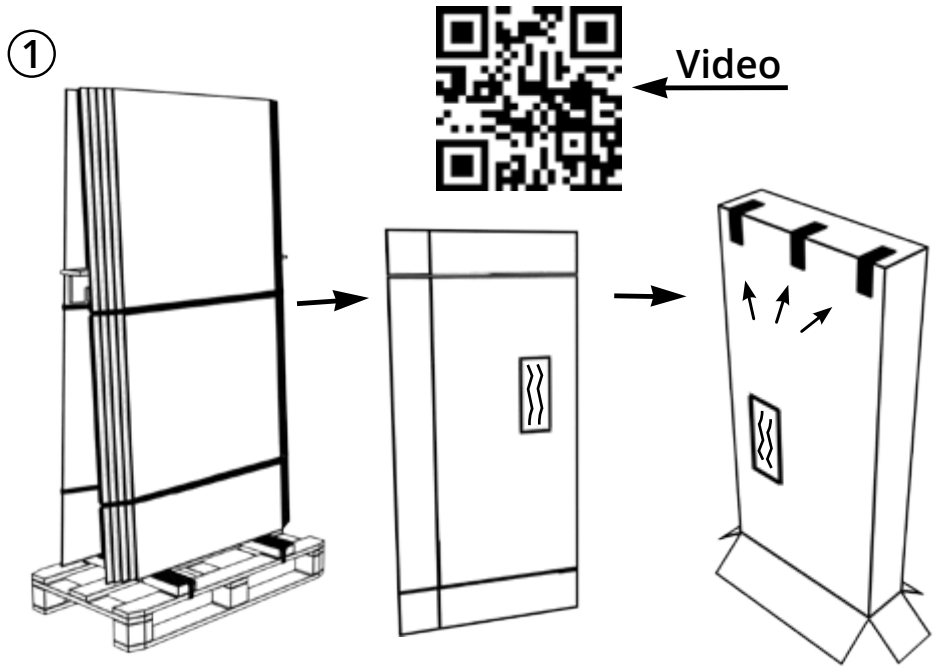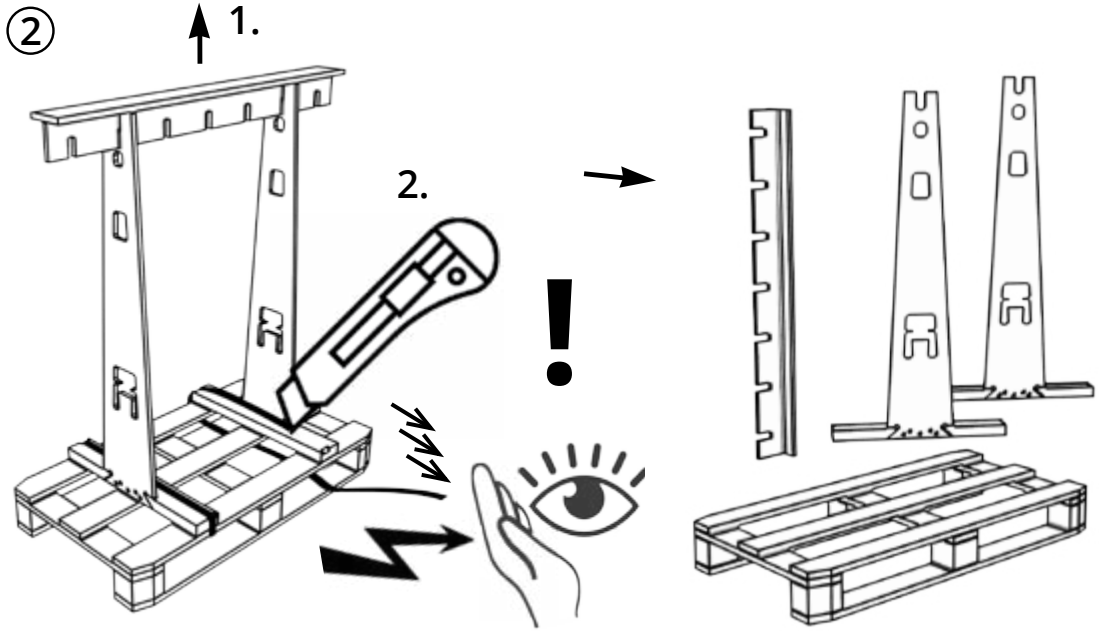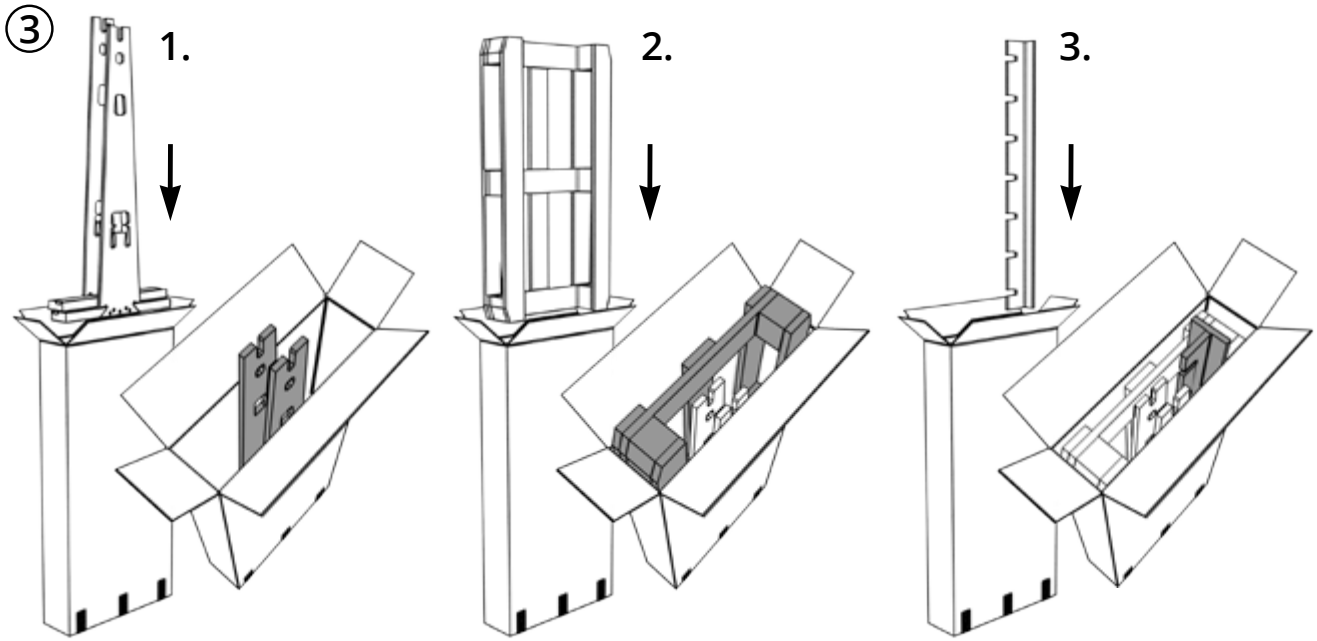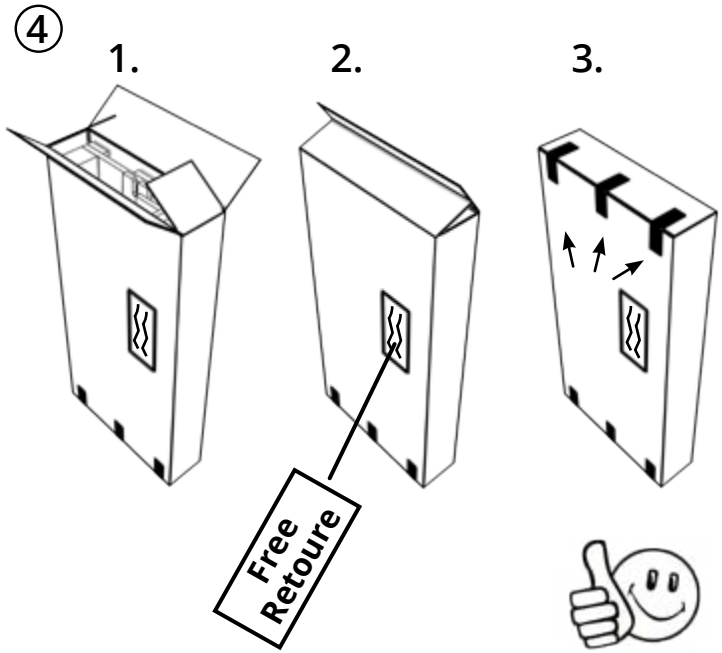
Disassembling and packing of the „RACK in the BOX“ transport rack